Kit Villa connecté

Réf. 683510

Sans fil WiFi

Objectif 2.0 MP

Angle de vision 120°

Vision Nocturne

Ecran Couleur 7 pouces

Etanche IP 65

Carte SD fournie

Ouverture gâche ou portail

Clavier Multicodes lumineux

Accessoires fournis :

5 badges	2 antennes WiFi	Rallonge antenne	Visserie
Alimentations	**Carte SD 8 Go**	**Connectique**	**Support et joint**

Pièces détachées :

Réf. 683511 - Moniteur seul
Réf. 683512 - Sonnette vidéo seule
Réf. 683513 - Alimentation moniteur
Réf. 683502 - Alimentation sonnette

Moniteur 7'' couleur :

- Résolution : 1024 x 600
- Alimentation : 12 à 15 Vdc
- Consommation : < 350 mA
- Communication vidéo, enregistrement vidéo/photo commande de gâche ou portail, report d'appel sur smartphone
- Fonction cadre photo, personnalisation du fond d'écran / sonnerie
- Capacité max. : 128 Go (carte SD de 8 Go fournie)

Sonnette vidéo extérieure (dimensions 146 x 70 x 43 mm) :

- Résolution : 2 MP 1080p
- Communication : 2 sens
- Norme IP65
- Vision nocturne (LEDs) avec détection jour/nuit
- Alimentation : 12 à 15 Vcc
- Consommation : < 300 mA (< 150 mA au repos)
- Température de fonctionnement : -20° +50°C
- Clavier multicodes lumineux intégré
- Lecteur de badge Mifare intégré

WiFi

tuya

Google Play

Download on the App Store

Câblage :

Montage d'un gâche à émission

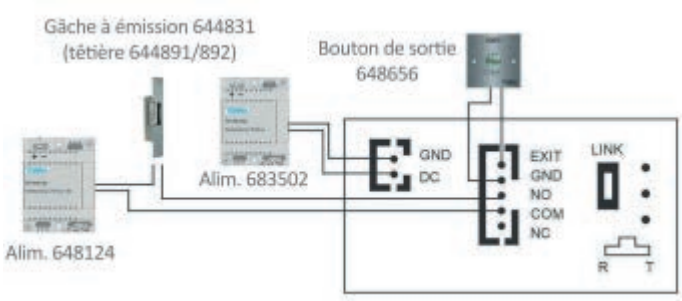

Montage d'un gâche inverse ou d'une ventouse

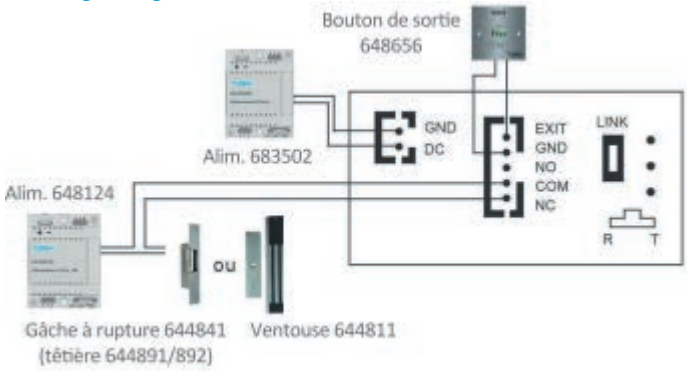

www.tonna.com

TONNA
Marque de MGG Industries

FP683510_V1