Sonnette connectée

Réf. 683500

Sans fil IP WiFi

Objectif 1.3 MP

Angle de vision 120°

Vision Nocturne

Port Réseau PoE

Etanche IP 65

Carte SD fournie

Ouverture gâche ou portail

Clavier Multicodes lumineux

Accessoires fournis :

5 badges	Antenne WiFi	Rallonge antenne	Visserie
Alimentation	**Carte SD 8 Go**	**Connectique**	**Support et joint**

Pièces détachées :

Réf. 683501 - Sonnette vidéo seule

Réf. 683502 - Alimentation seule

Sonnette vidéo sans fil IP WiFi (dimensions 146 x 70 x 43 mm) :

- Résolution : 1.3 MP
- Angle de vue : 120°
- Communication : 2 sens
- Norme IP65
- Carte SD 8 Go fournie
- Connecteur RJ45 PoE
- Vision nocturne (LEDs)
- Alimentation : 12 à 15 Vcc
- Consommation : < 300 mA (< 150 mA au repos)
- Température de fonctionnement : -20° +50°C
- Clavier multicodes lumineux intégré
- Lecteur de badge Mifare intégré

Câblage :

Montage d'un gâche à émission

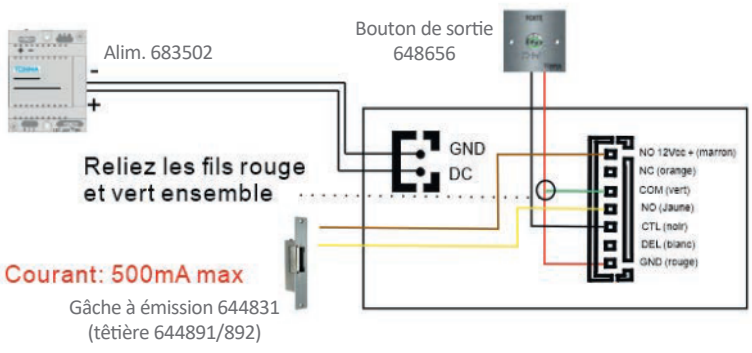

Montage d'un gâche inverse ou d'une ventouse

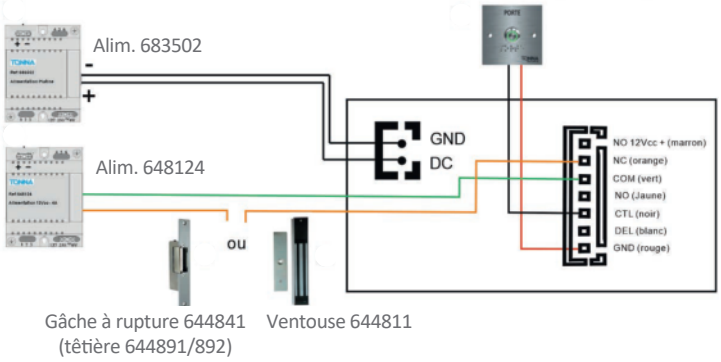

www.tonna.com

TONNA
Marque de MGG Industries

FP683500_V1